MOORE
Modulisohva

Valitse päällinen:

Kangas | Nahka | Keinonahka

Valitse jalat:

Puu | Metalli

Valitse käsinoja:

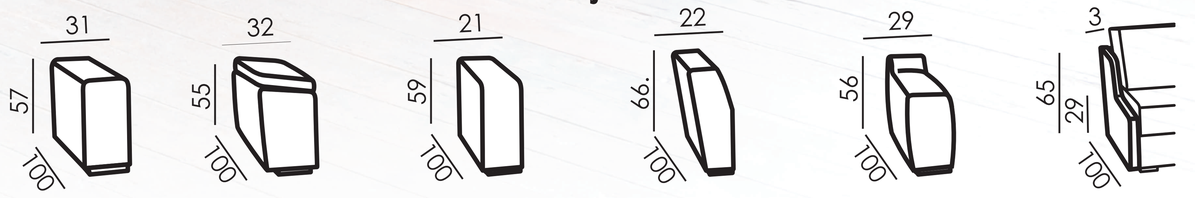

Grande | Funko | Bento | Gusta | Como | Omega

Suunnittele kokonaisuus:

Kaikki mitat kokonaisuuksissa ovat Grande-käsinojalla (31 cm).
Leveydet riippuvat käsinojan valinnasta.

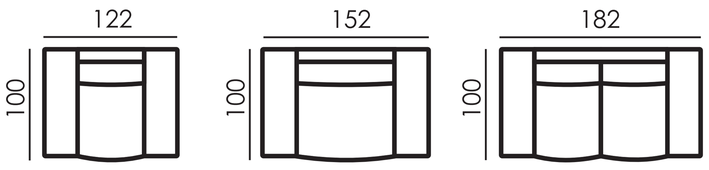

1-Istuttava | 1,5-Istuttava | 2-Istuttava

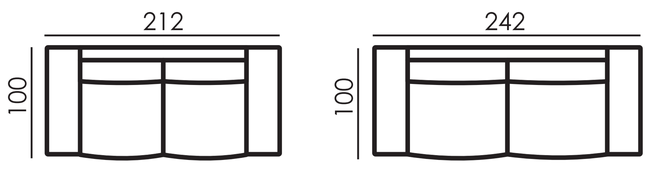

2,5-Istuttava | 3-Istuttava

Osat:

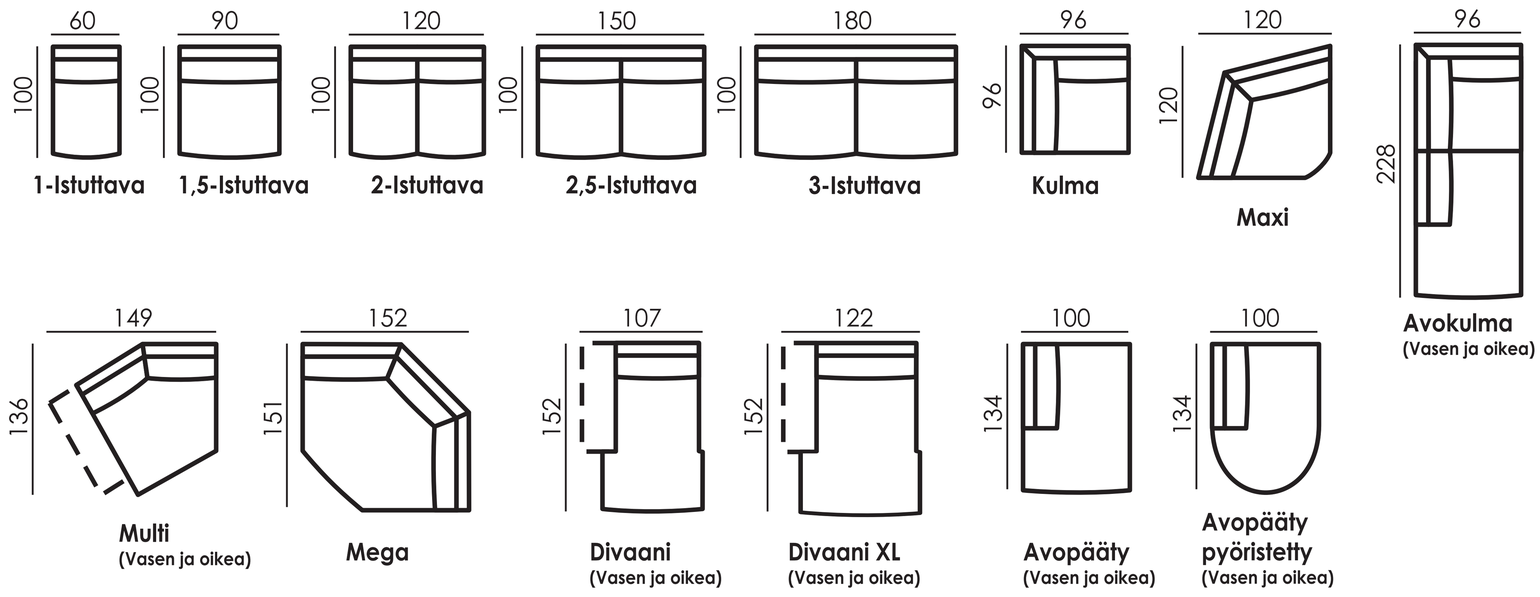

1-Istuttava | 1,5-Istuttava | 2-Istuttava | 2,5-Istuttava | 3-Istuttava | Kulma | Maxi | Avokulma (Vasen ja oikea)

Multi (Vasen ja oikea) | Mega | Divaani (Vasen ja oikea) | Divaani XL (Vasen ja oikea) | Avopääty (Vasen ja oikea) | Avopääty pyöristetty (Vasen ja oikea)

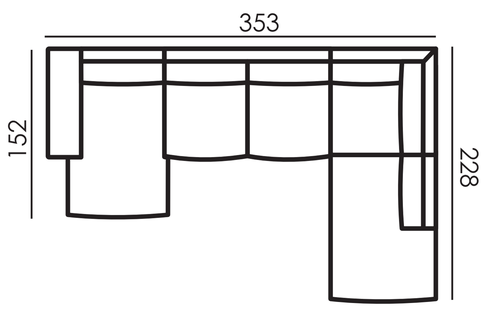

SETTI 1
Divaani + 2,5-Istuttava + Avokulma

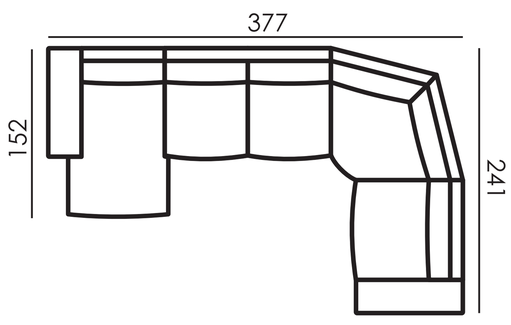

SETTI 2
Divaani + 2,5-Istuttava + Maxi+ 1,5-Istuttava

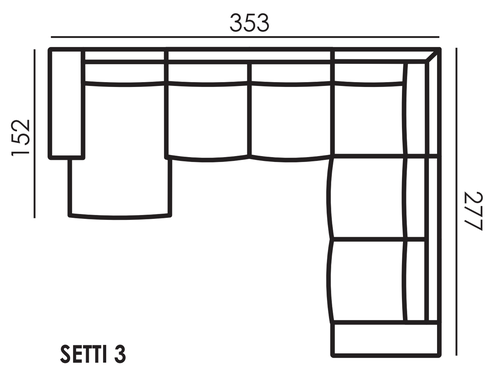

SETTI 3
Divaani + 2,5-Istuttava + Kulma + 2,5-Istuttava

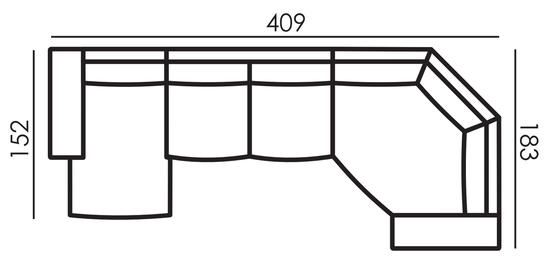

SETTI 4
Divaani + 2,5-Istuttava + Mega

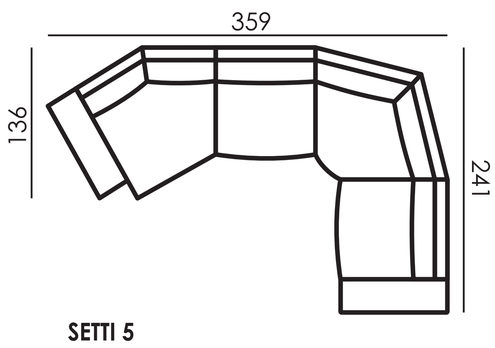

SETTI 5
Multi + 1,5-Istuttava + Maxi + 1,5-Istuttava

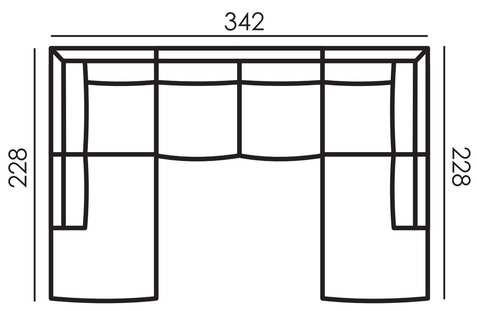

SETTI 6
Avokulma + 2,5-Istuttava +Avokulma

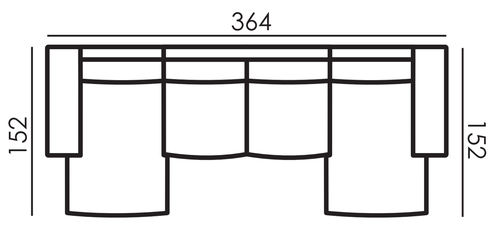

SETTI 7
Divaani + 2,5-Istuttava + Divaani

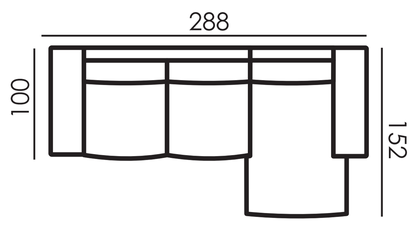

SETTI 8
2,5-Istuttava + Divaani

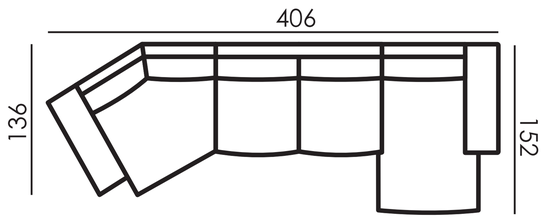

SETTI 9
Multi + 2,5-Istuttava + Divaani

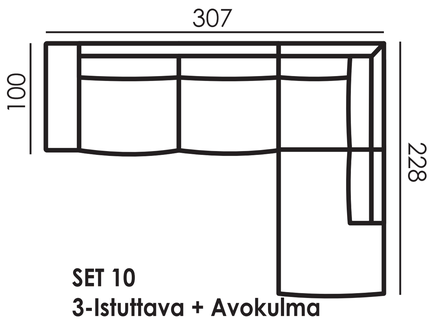

SET 10
3-Istuttava + Avokulma

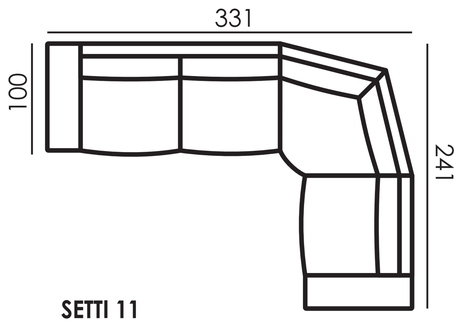

SETTI 11
3-Istuttava + Maxi + 1,5-Istuttava

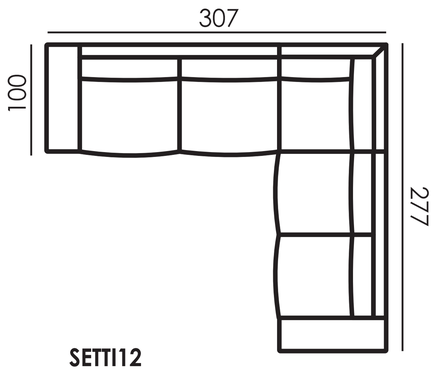

SETTI12
3-Istuttava+ Kulma + 2,5-Istuttava

Lisävarusteet:

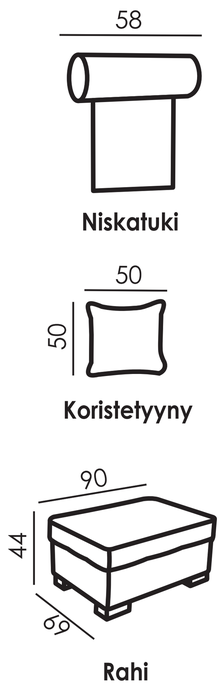

Niskatuki | Koristetyyny | Rahi

litsofa®