# KASAUSOHJE

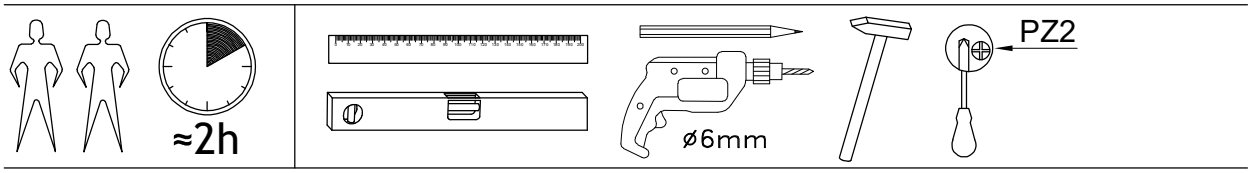


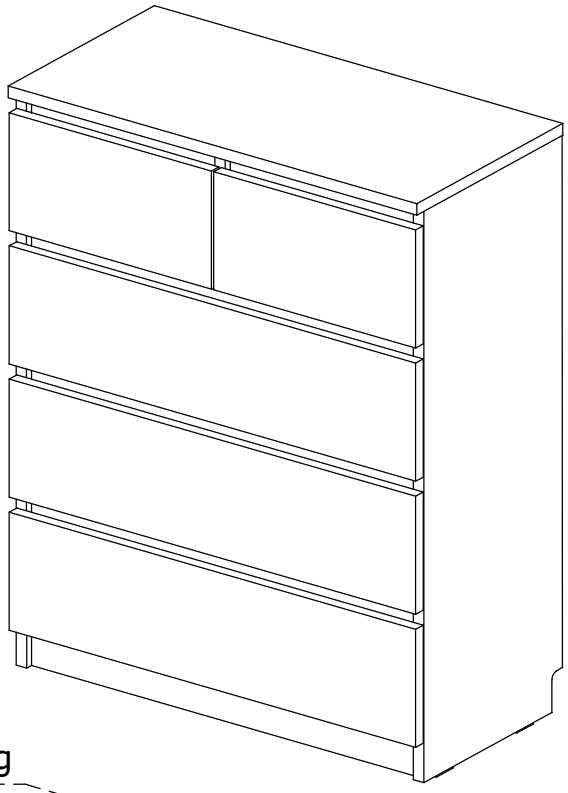

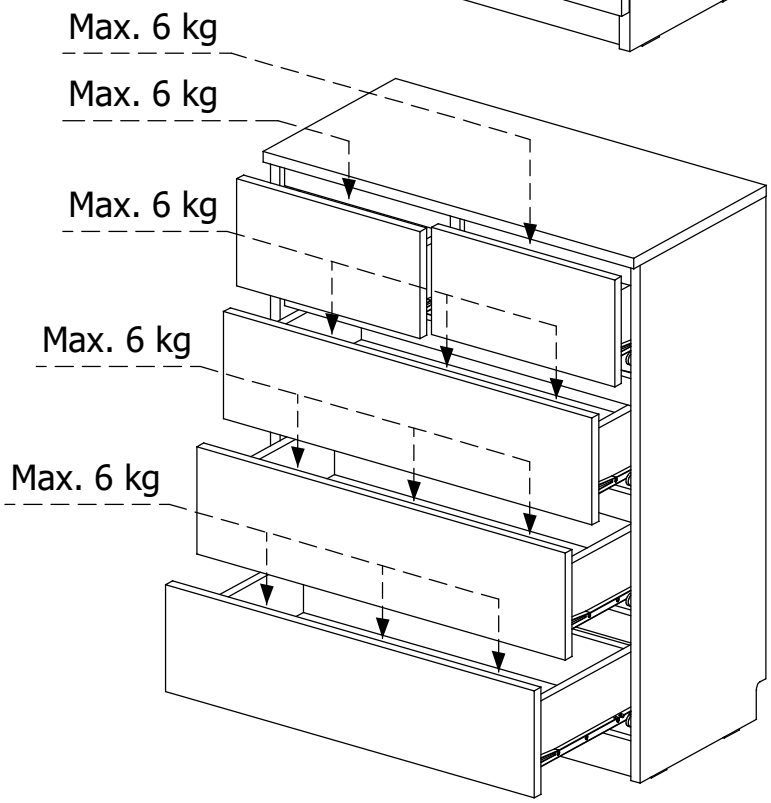

| | | | | | |
|---|---|---|---|---|---|
| H1 | x44<br>ø 8x30 | H3 | x1<br>ø 8x50 | A1 | x42<br>ø 3,5x15 |
| D36 | x8 | D267 | x1<br>24/19/24 | D17 | x44<br>ø 5/11x24 |
| D4 | x10<br>ø 17 | D3 | x26<br>ø 15x13,8 | D5 | x20<br>ø 15x12,5 |
| E129 | x5<br>L=300 | A25 | x16<br>ø 6,2x10,5 | A289 | x4<br>ø 6,2x9 |
| D31 | x2 | H8 | x2<br>ø 6x35 | A69 | x2<br>ø 4x60 |
| A5 | x1<br>4 mm | E140 | x4<br>M10, SW4 | | |

| Osa nro<br>Pieces Nr. | Määrä<br>Quantity | Kolli nro<br>Colli Nr. | Mitat, mm<br>Dimensions, mm | ✔ |
|---|---|---|---|---|
| 01 | 1 | 2 / 2 | 876 x 332 x 18 | |
| 02 | 1 | 2 / 2 | 876 x 332 x 18 | |
| 03 | 1 | 2 / 2 | 710 x 350 x 18 | |
| 04 | 1 | 2 / 2 | 672 x 60 x 18 | |
| 05 | 3 | 2 / 2 | 672 x 46 x 18 | |
| 06 | 1 | 2 / 2 | 672 x 74 x 18 | |
| 07 | 2 | 2 / 2 | 327 x 46 x 18 | |
| 08 | 1 | 2 / 2 | 672 x 287 x 18 | |
| 09 | 1 | 2 / 2 | 203 x 318 x 18 | |
| 18 | 1 | 1 / 2 | 351 x 181 x 18 | |
| 19 | 1 | 1 / 2 | 351 x 181 x 18 | |
| 20 | 3 | 1 / 2 | 706 x 181 x 18 | |
| 21 | 5 | 1 / 2 | 300 x 110 x 16 | |
| 22 | 5 | 1 / 2 | 300 x 110 x 16 | |
| 23 | 3 | 1 / 2 | 615 x 109 x 16 | |
| 23-1 | 2 | 1 / 2 | 270 x 109 x 16 | |
| 24 | 3 | 2 / 2 | 626 x 294 x 3 | |
| 25 | 2 | 2 / 2 | 281 x 294 x 3 | |
| 30 | 1 | 2 / 2 | 807 x 683 x 3 | |

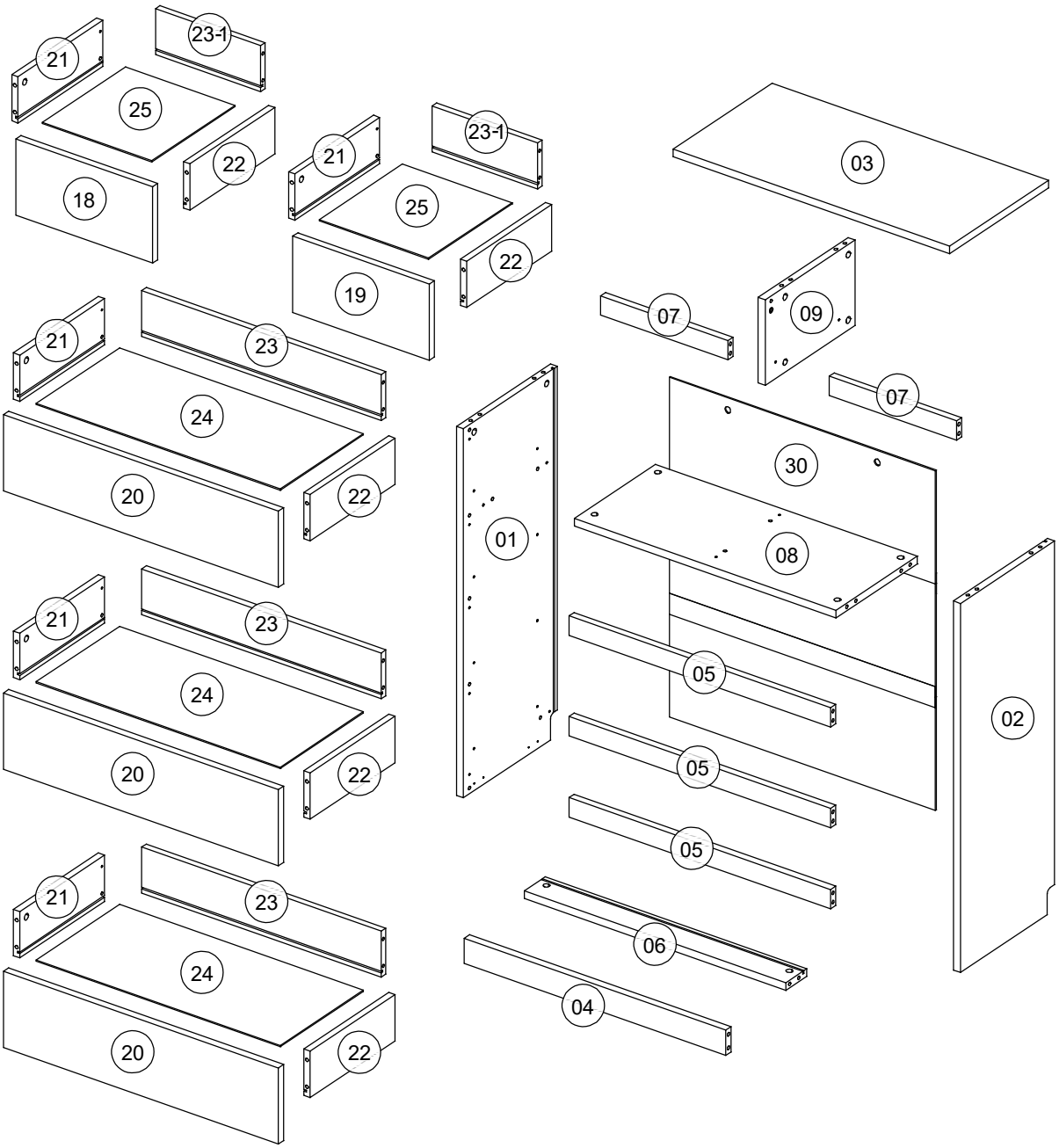
23-1
21
25
22
18
21
23-1
25
22
19
03
07
09
07
21
23
24
20
22
01
30
08
21
23
24
20
22
05
02
05
05
21
23
24
20
22
06
04

| | | | | | |
|---|---|---|---|---|---|
| H1 | x24 ø 8x30 | D17 | x24 ø 5/11x24 | D3 | x30 ø 15x13,8 |
| D31 | x2 | A1 | x4 ø 3,5x15 | | |

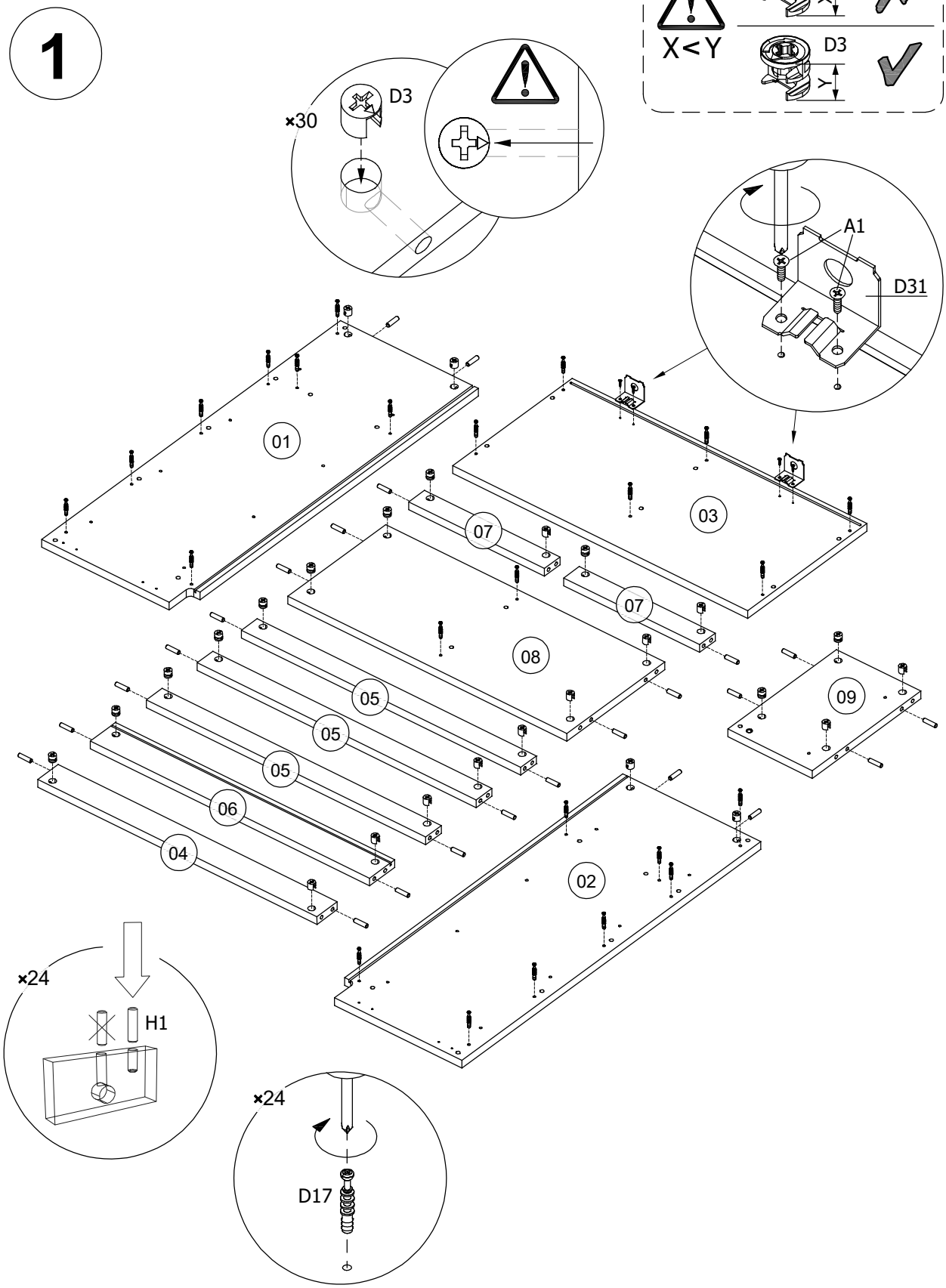

## 2

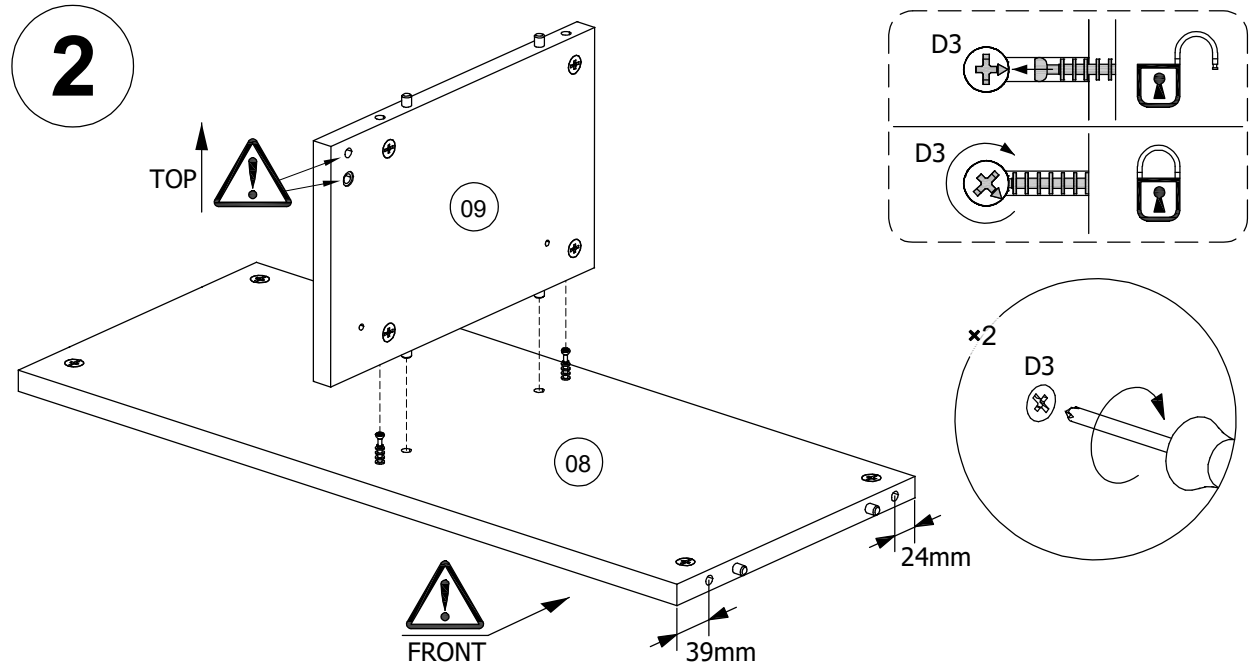


| | | | | | |
|---|---|---|---|---|---|
| E129 | x1 L=300 | A1 | x2 ⌀ 3,5x15 | A289 | x4 ⌀ 6,2x9 |

## 3

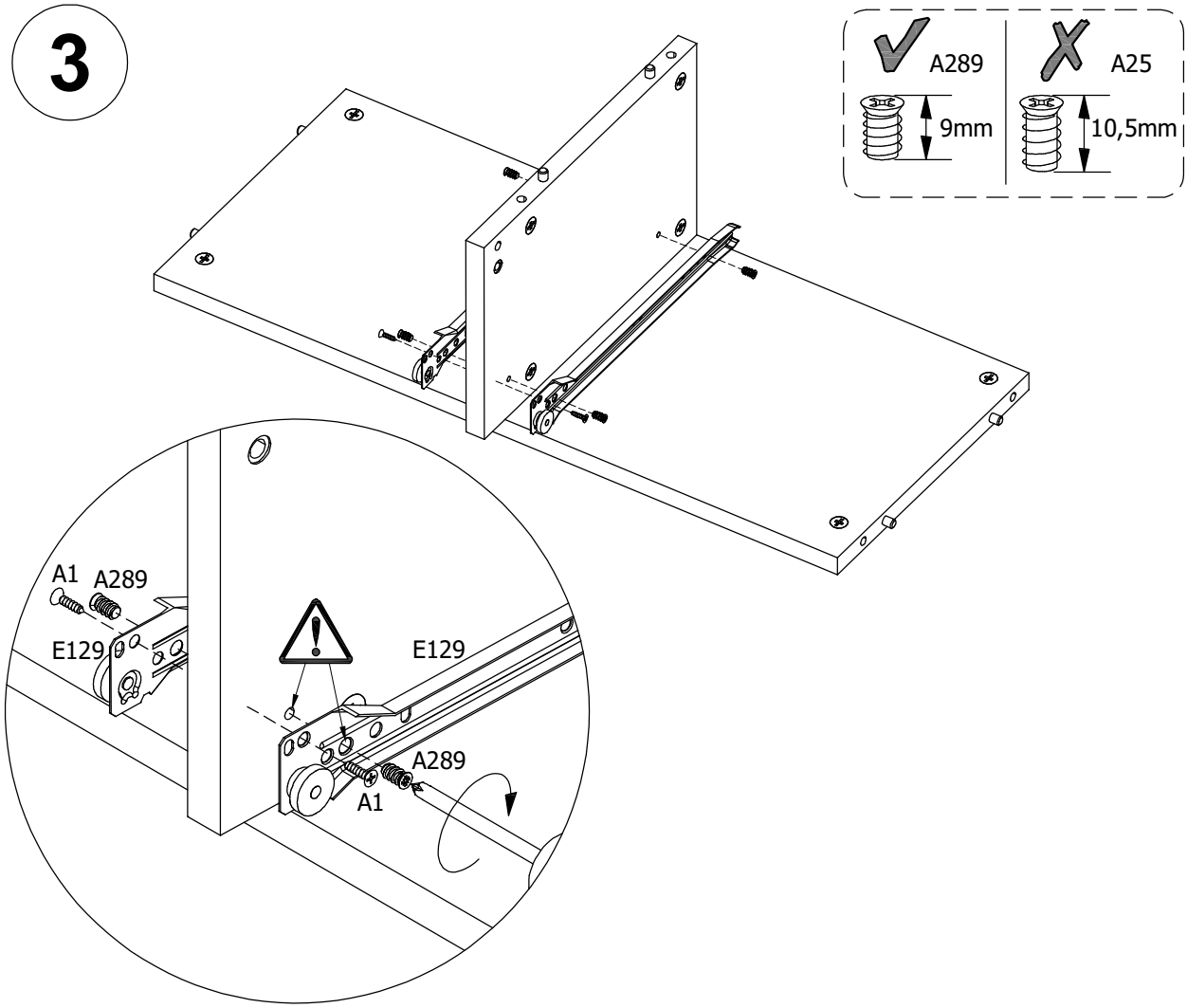

| | | | |
|---|---|---|---|
| E140 | x4<br>M10, SW4 | E129 | x4<br>L=300 |
| A1 | x16<br>ø 3,5x15 | A25 | x16<br>ø 7,8/6,2x10,5 |

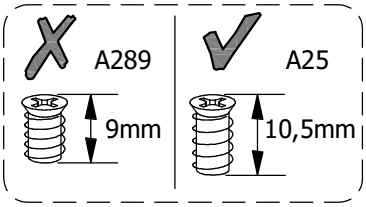


# 4

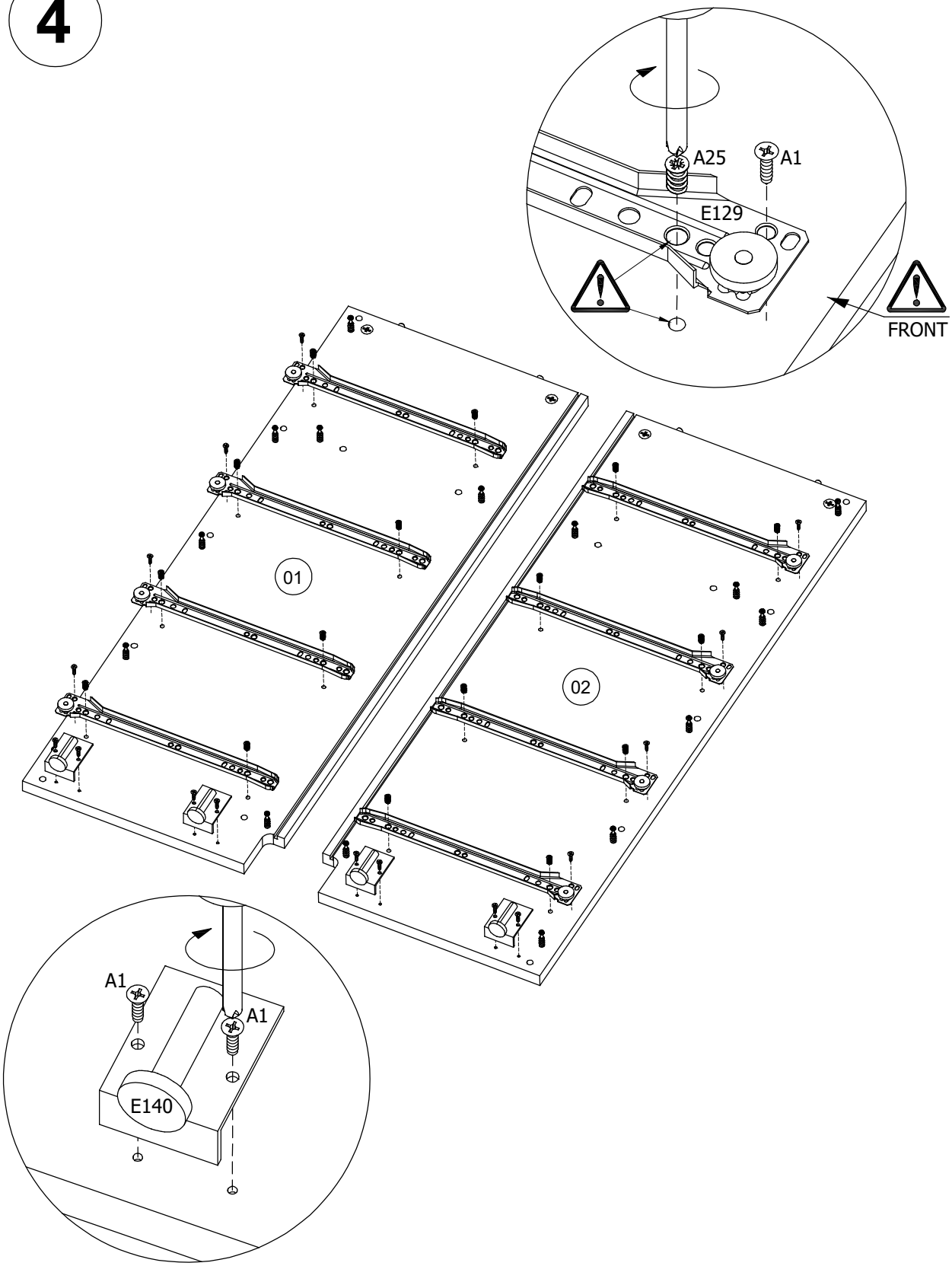

| | | | |
|---|---|---|---|
| H3 | x1<br>ø 8x50 | D267 | x1<br>24/19/24 |

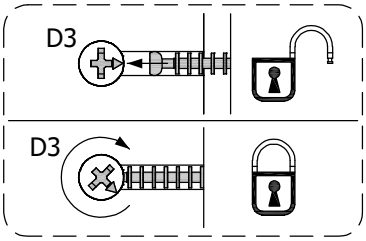


## 5

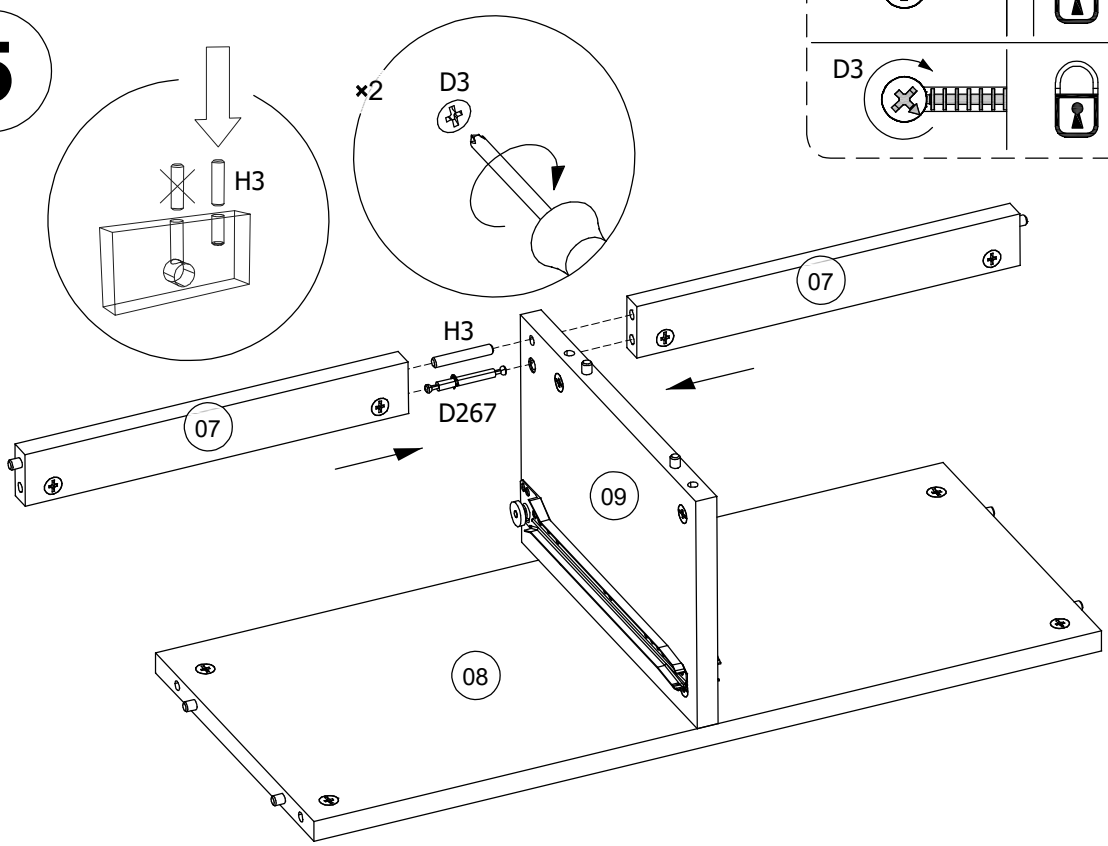


## 6

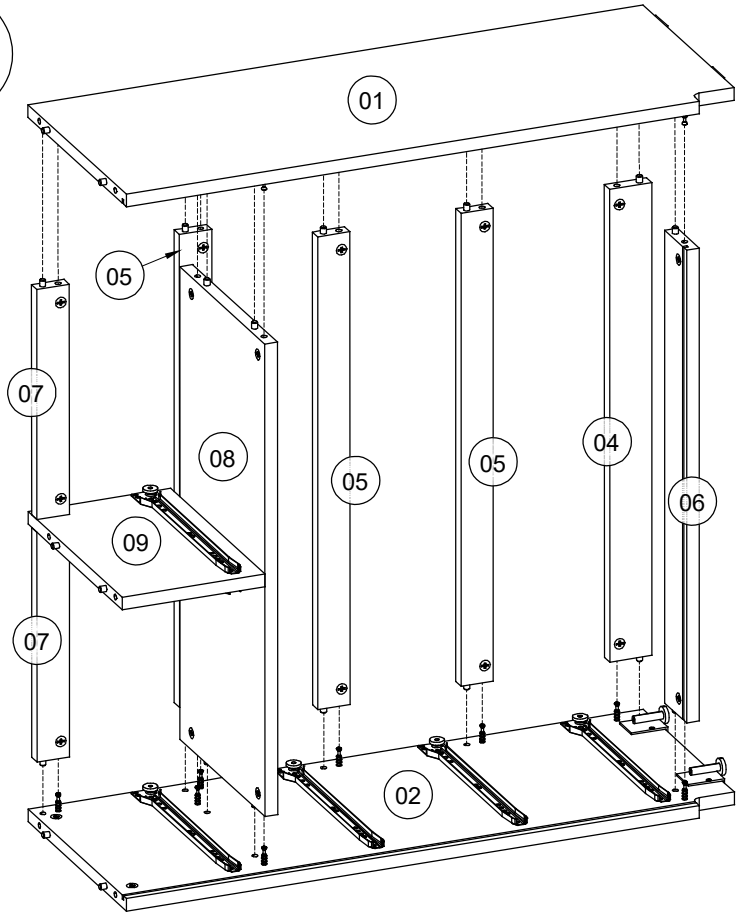


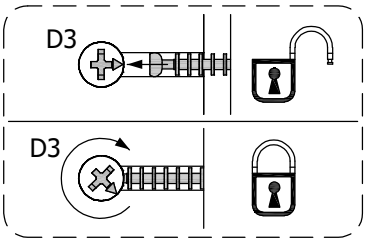


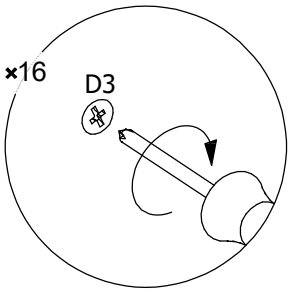

# 7

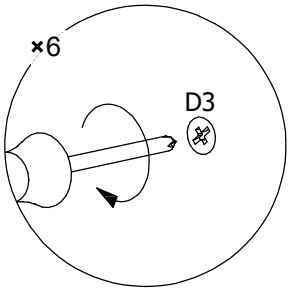


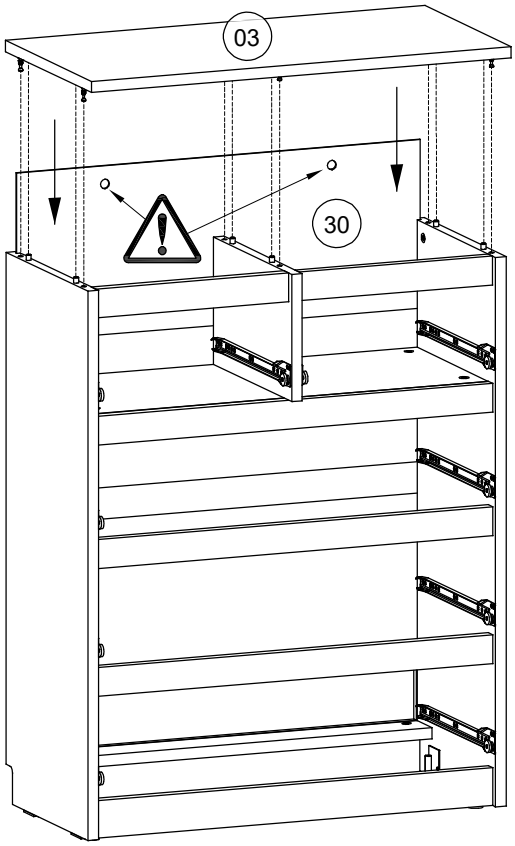


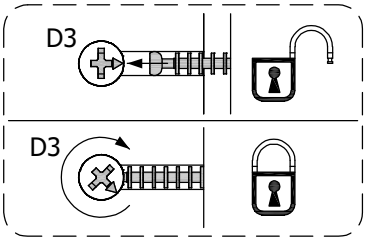


| | | |
|---|---|---|
| D36 | | x8 |
| A5 | | x1<br>4 mm |

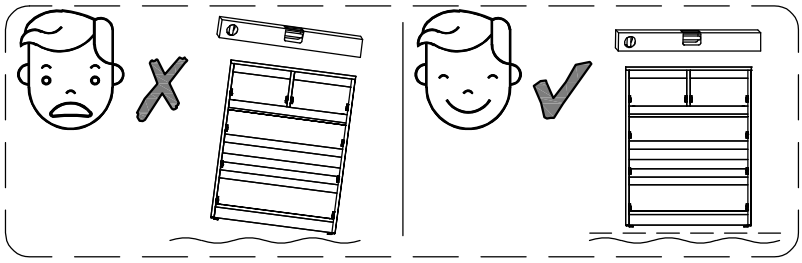

# 8

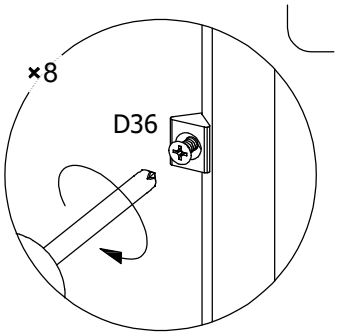


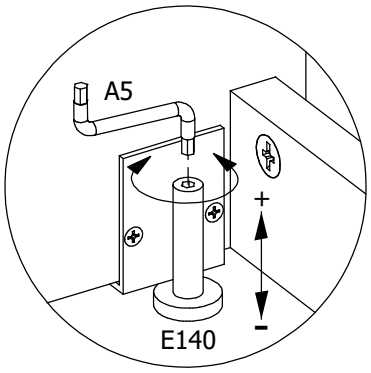


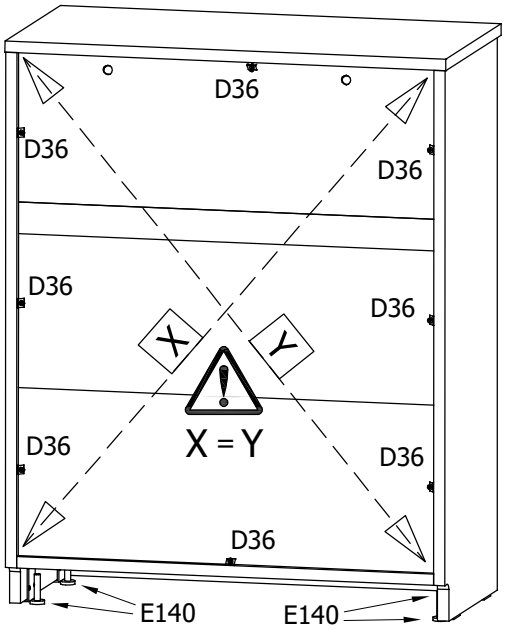

| | | | |
|---|---|---|---|
| H8 | x2 ø 6x35 | A69 | x2 ø 4x60 |

# 9 Seinäänkiinnitys

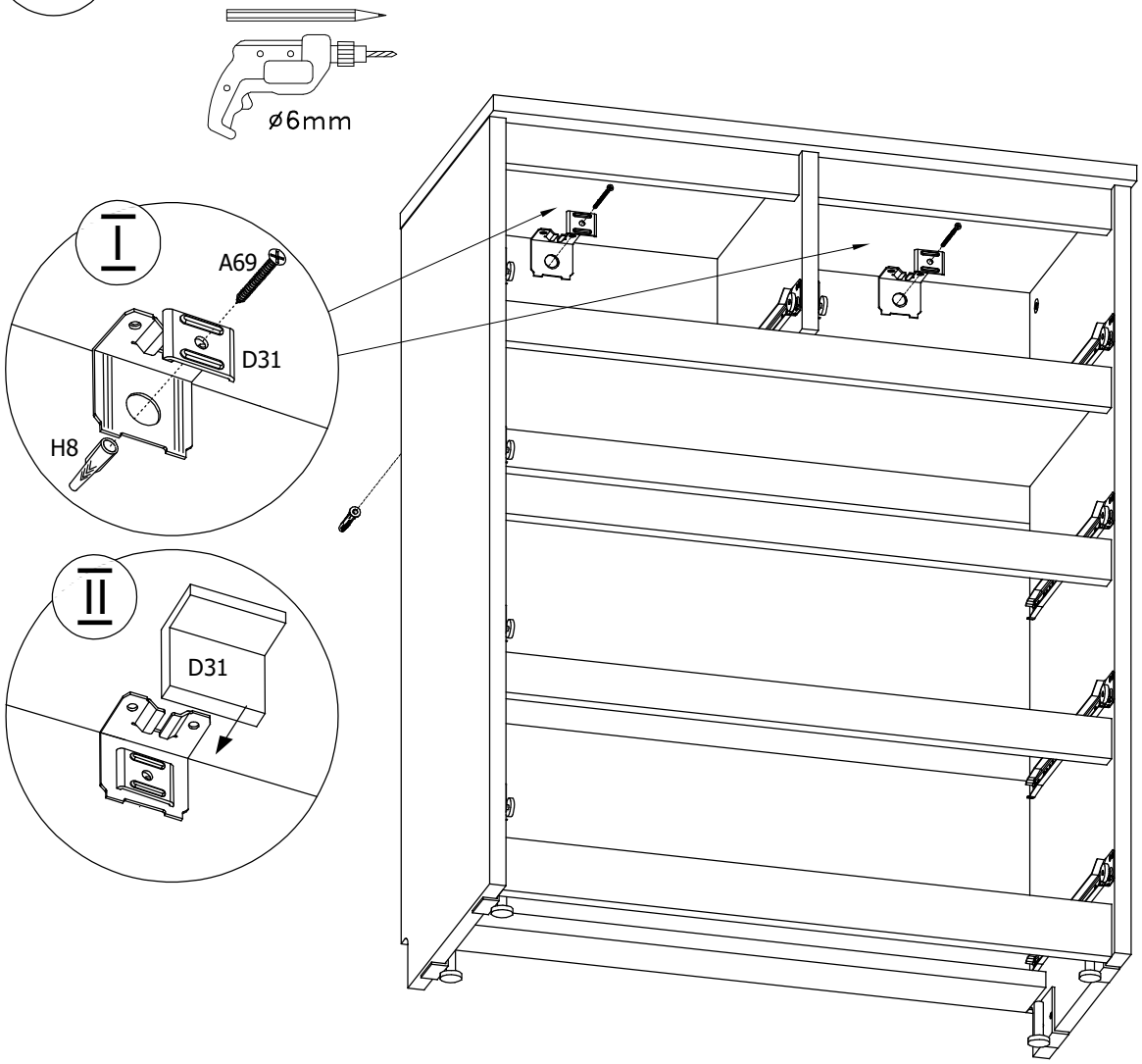

| | | | |
|---|---|---|---|
| D17 | x20 ø 5/11x24 | D5 | x20 ø 15x12,5 |
| H1 | x20 ø 8x30 | | |

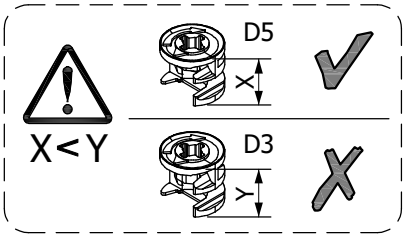


## 10

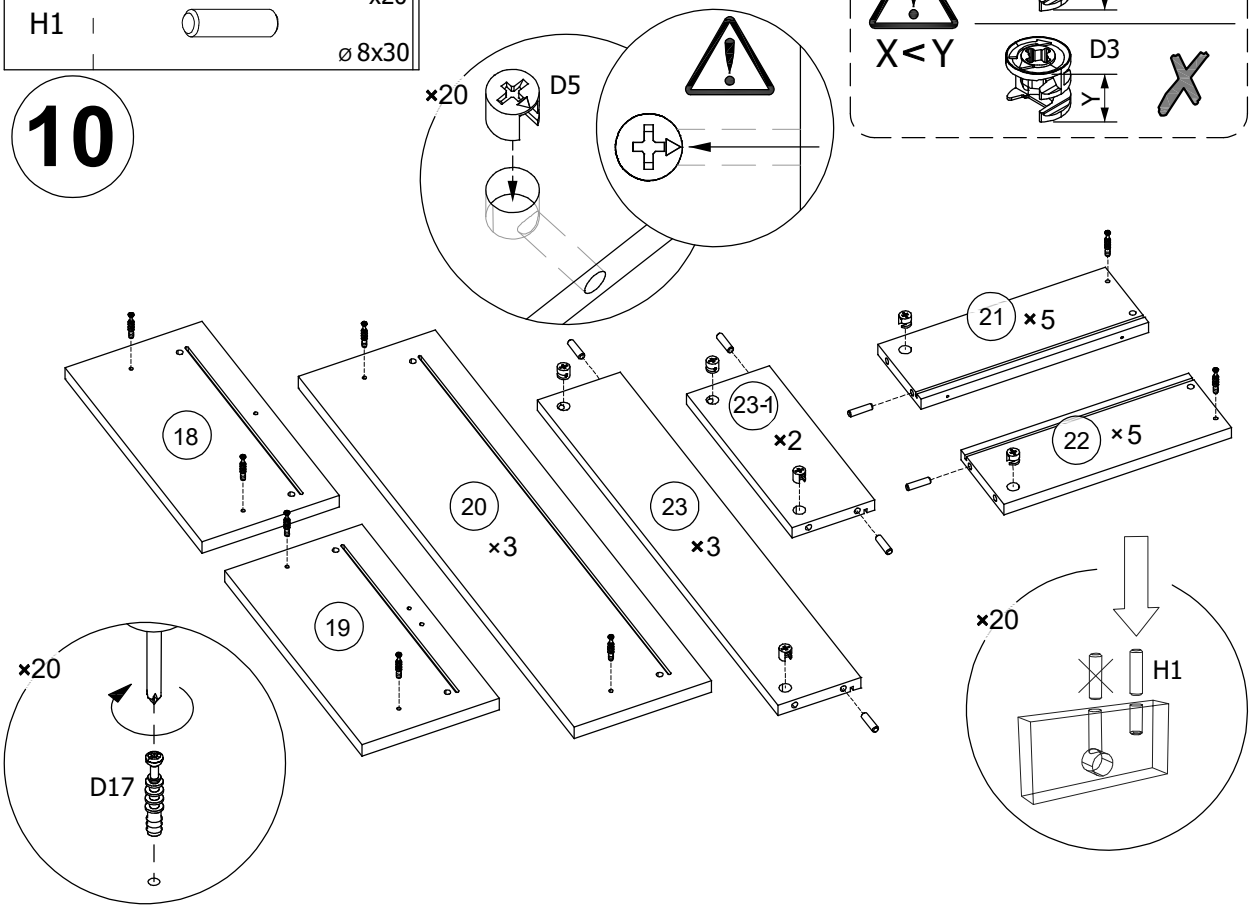


## 11

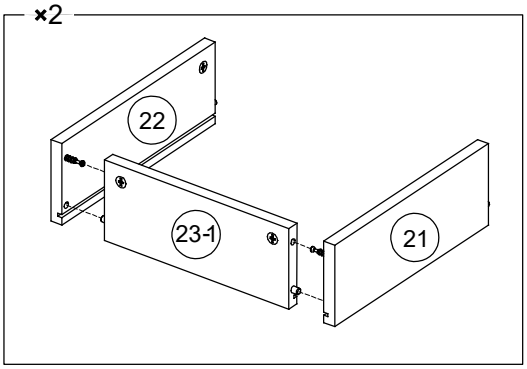


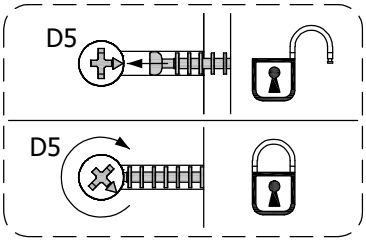


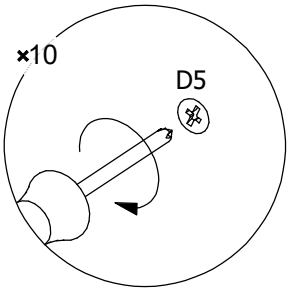


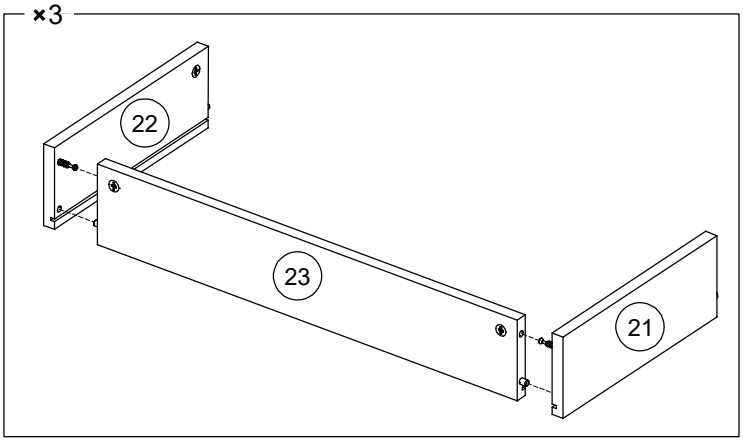

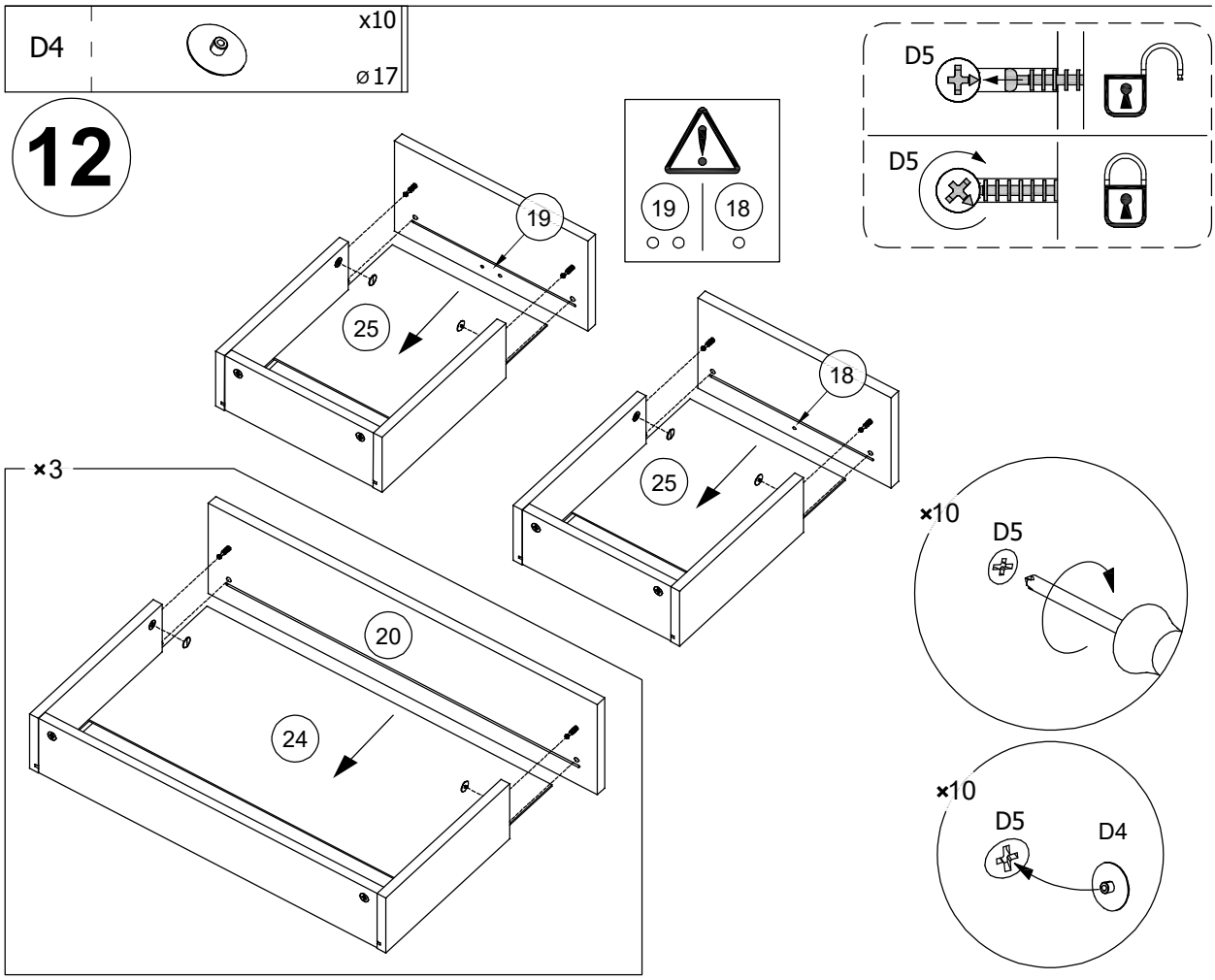
D4
x10
ø17
12
19
18
25
×3
20
24
D5
×10
D4

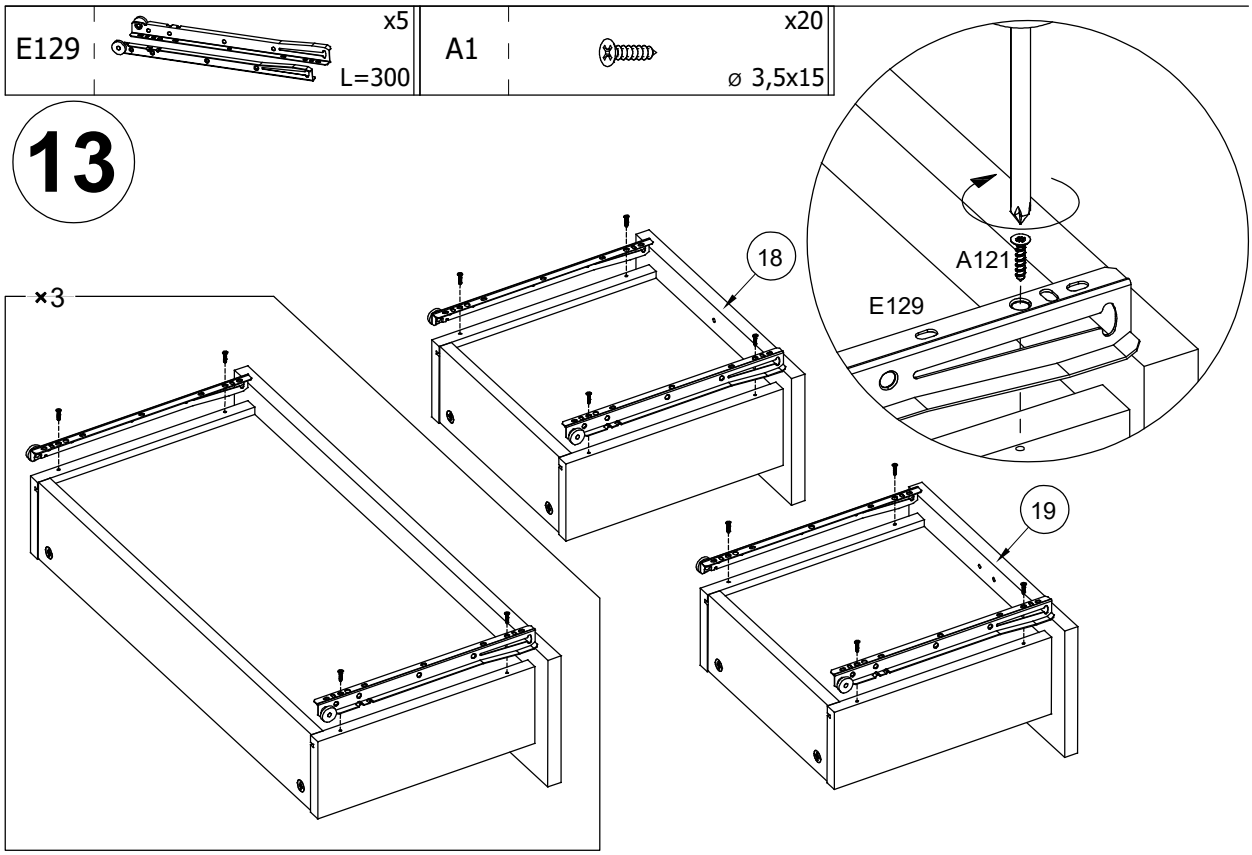
E129
x5
L=300
A1
x20
ø 3,5x15
13
×3
18
19
A121
E129

# 14

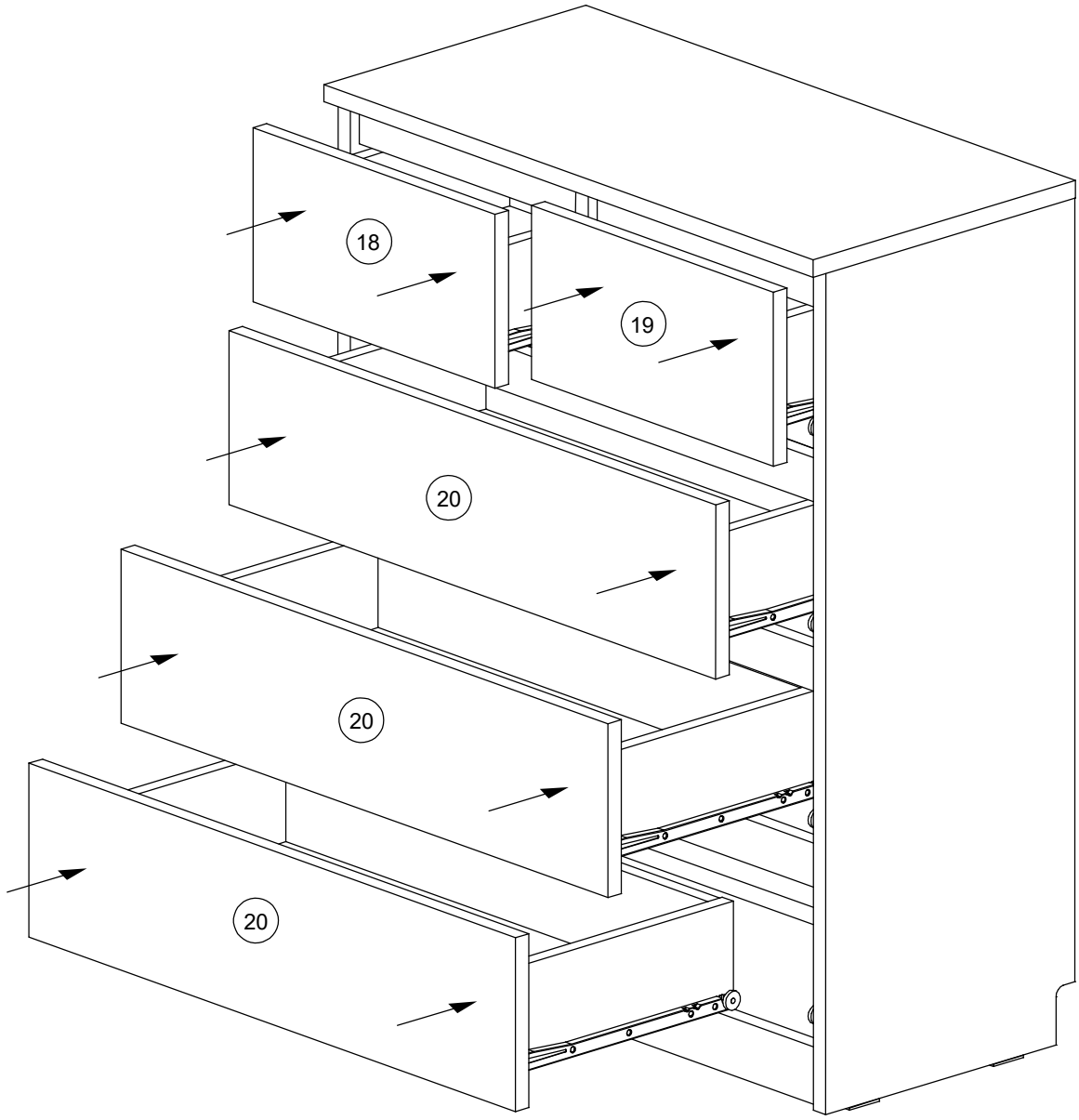

H8 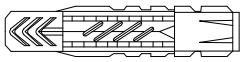

ø6mm

A69 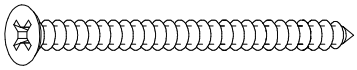

ø4x60

ø6mm

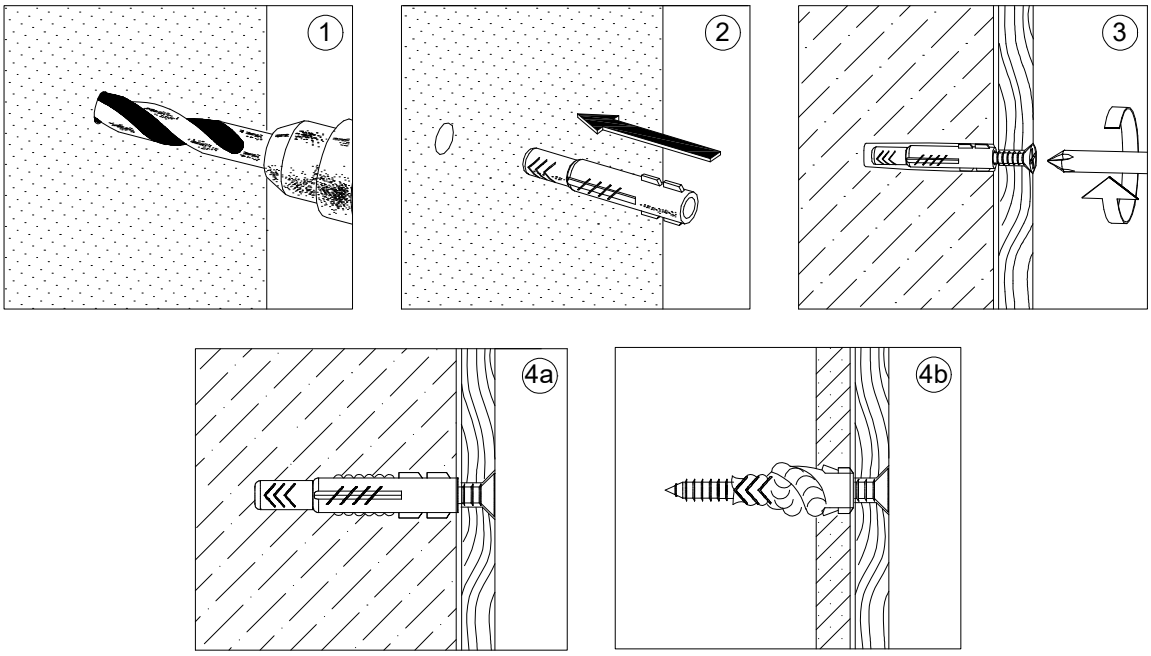


**Huom!** Erilaiset seinärakenteet vaativat kukin erilaisen kiinnityshelan- ja tavan. Jos lipasto kiinnitetään seinään, on työ suoritettava ammattilaisen toimesta.